e-asfalto

El site de asfaltos en Internet

Maquinaria y Equipos
Catálogo

Año 2003

Portela 501 (1407) Buenos Aires Argentina Telfax: (54 11) 4612-7248
E-Mail: info@e-asfalto.com Web Site: www.e-asfalto.com / www.e-asphalt.com

E-asfalto SRL es una compañía argentina de Ingeniería dedicada a la Consultoría, Construcción fabricación e instalación de la Industria del asfalto
(Carreteras, Cubiertas, y Procesos de refinería)
Especializados en la fabricación de nuestros Molinos coloidales y agitadores

Gustavo Bacchetta

e-asphalt , e-asfalto y SOLGA son marcas registradas de e-asfalto SRL creadas el 15 de Julio de 2000

Tenemos nuestras oficinas y fábrica en Buenos Aires

Oficinas:

Portela 501
(1406) Buenos Aires Argentina
TELFAX: +5411-4612-7248

Staff:

Gustavo Carlos Bacchetta, Manager, Ingeniero Quíimico, 43
Norberto Nogueira, Ingeniero Mecánico, 47
Alberto Solano, Tecnico Constructor, 54
Hernan Pereira, Diseño 2d and 3d, 29
Pablo Gustavo Bacchetta, Webmaster, 17

Sitios en Internet:

www.e-asphalt.com (aliases: www.e-asfalto.com , www.asfaltosmodificados.com.ar , www.emulsionesasfalticas.com.ar , www.e-asfalto.com.ar , www.e-asphalt.com.ar)
www.molinoscoloidales.com.ar ; www.dispersores.com.ar

Miembro de:

* Comision Permanente del Asfalto República Argentina desde 1.986
* IRAM (Instituto Argentino de Racionalización de Materiales) Comite de Asfalto

Sobre e-asfalto

Bienvenidos a e-asfalto.com , un moderno portal de Internet diseñado para permitir a productores y empresarios del sector aprovechar Internet como una valiosa herramienta de negocios. e-asfalto.com. es una comunidad conformada por todas aquellas personas que de alguna manera están ligadas al sector de la construcción: productores, profesionales, empresas, asociaciones, instituciones, estudiantes, y usuarios en general. Todos encontrarán beneficios no sólo por la información y servicios ofrecidos por e-asfalto.com, sino también al poder relacionarse entre sí, compartiendo opiniones, ideas y experiencias.

e-asfalto.com provee la más **actualizada información** sobre el sector, noticias de la construcción y nuevas tecnologías, con contenido actualizado las 24 horas del día, los 365 días del año. Con la participación especial de importantes referentes del sector, Ud. sabrá que tiene a su alcance la mejor y más actualizada información. e-asfalto.com. es una herramienta que lo ayudará brindando información técnica, además sobre compra de maquinarias e insumos, producción, ventas y marketing de sus propios productos. La información que Ud. encontrará en e-asfalto.com ha sido organizada con su negocio en mente. Ud. verá que e-asfalto.com. clasifica toda su información, productos y servicios en "comunidades" basadas en intereses específicos dentro de la tan amplia gama que existe en el sector.

En e-asfalto.com, Ud. como visitante del Portal no necesita registrarse, ni obtener password para obtener alguna informacion. Toda la informacion es totalmente gratuita. Si es importante el objetivo de **establecer relaciones** con personas que tienen sus mismos intereses, y por ende sus mismos problemas y desafíos. e-asfalto.com lo ayudará a establecer relaciones de confianza mutua y de constante comunicación que a todos los involucrados a intercambiar conocimientos y experiencias.

Háganos llegar sus comentarios

Queremos seguir ofreciendo este mejor portal del sector en Internet. Sus comentarios y sugerencias son vitales para que podamos lograr ese objetivo. Lo invitamos a ayudarnos a que sigamos mejorando e-asfalto.com: envíenos sus sugerencias, comentarios, o ideas en cualquier momento. También nos interesa conocer nuevas propuestas de alianzas con empresas, asociaciones, instituciones y profesionales.

Gracias por hacer de e-asfalto.com el mejor portal de asfaltos de Latino America.

Sea uno de nuestros representantes y su negocio será favorecido!!!!!

Portela 501 (1407) Buenos Aires Argentina Telfax: (54 11) 4612-7248
E-Mail: info@e-asfalto.com Web Site: www.e-asfalto.com / www.e-asphalt.com

Servicios de e-asfalto

Con la experiencia de mas de 20 años de trabajos que tienen los integrantes de **e-asfalto.com** en la industria del asfalto, nos sentimos con la total responsabilidad concreta de brindar asesoramiento técnico-comercial a aquellas personas, instituciones y empresas que pertenecen a este interesante mundo del asfalto. Nuestro "Background" nos posibilita brindar soluciones tecnológicas en las siguientes aplicaciones dentro de esta industria:

*** Plantas de Emulsiones Asfalticas Fijas y Portatiles**

Tanques perifericos, cañerias, calentadores, valvulas e instrumentación

Planimetrias 2D y 3D

Instrumental de Laboratorio

Asesoramiento en la puesta en marcha

Diseños Estructurales

Selección en la tecnologia de aditivos *** Molinos Coloidales**

Industriales

Laboratorio

*** Plantas de modificacion del Asfalto**

Laboratorio

Planta Piloto

Industrial desde 2 m3 hasta 30 m3 de produccion en sistema batch o continuo

Tanques perifericos, cañerias, calentadores, valvulas e instrumentación

Planimetrias 2D y 3D

Instrumental de Laboratorio

Asesoramiento en la puesta en marcha

Diseños Estructurales

Selección en la tecnologia de aditivos

*** Otros**

Plantas de destilación de crudos de petroleo pesados

Plantas de fabricacion de aceites lubricantes

Tecnologia de reciclado de aceites lubricantes usados

Tecnologia de reciclado de pavimentos en frio o en caliente

Trituracion de agregados petreos

Tecnologia para la manufactura de asfaltos multigrados

Plantas de fabricacion de membranas asfalticas para techados

Calentadores

Intercambiadores de calor

Cortardoras de rollos de geotextil

Distribuidores de asfaltos en frio o en caliente

Distribuidores de lechada asfaltica y micropavimentos en frio

Distribuidores de agregados petreos

Selladoras de Juntas

Plantas de fabricacion de mezclas asfalticas en caliente y en frio

Tanques de Almacenamiento

Portela 501 (1407) Buenos Aires Argentina Telfax: (54 11) 4612-7248
E-Mail: info@e-asfalto.com Web Site: www.e-asfalto.com / www.e-asphalt.com

e-asfalto
El site de asfaltos en Internet

E-asfalto en el Mundo

Portela 501 (1407) Buenos Aires Argentina Telfax: (54 11) 4612-7248
E-Mail: info@e-asfalto.com Web Site: www.e-asfalto.com / www.e-asphalt.com

e-asfalto
El site de asfaltos en Internet

Calentadores de Asfalto

Los calentadores de asfalto son unidades de intercambiador de calor que se diseñan para usos industriales para el calentamiento de aceite, vapor, agua, sistemas de calefacción de glicol que circulan.

Para calentar fuentes de betún, usando en continuo o trata las unidades por lotes desde 120ºC a 200ºC, con aceite caliente.

La serie resistente a bajas temperaturas se diseñan sobre todo para usos de vapor que están conforme a condiciones de congelamiento.

Modelo registrado ©

La serie de alta presión se diseña para presiones a 400 PSI en las configuraciones paso simple y de pasos múltiples. Las unidades de pasos múltiples mejoran el funcionamiento con los líquidos. Ambas series tienen una garantía de un año.

El calor específico del asfalto es:

ºC	KJ/kgºC	cal/g/ºC
0	1.67	0.4
100	1.89	0.45
200	2.10	0.5

Otras Características de los asfaltos

- **La conductividad térmica de los asfaltos es cerca de 0,16 W/metro °C (0,14 °C hora/Kcal./metro).**
  El asfalto es un material aislante térmico moderadamente bueno.
- **El coeficiente de la expansión cúbica está sobre 0.0006/°C.**

Portela 501 (1407) Buenos Aires Argentina Telfax: (54 11) 4612-7248
E-Mail: info@e-asfalto.com Web Site: www.e-asfalto.com / www.e-asphalt.com

e-asfalto
El site de asfaltos en Internet

Cortadoras de Rollos Geotextil

Diseñada especialmente para cortar los rollos de geotextil o de poliéster, para usos del material en techos o en pavimentos.

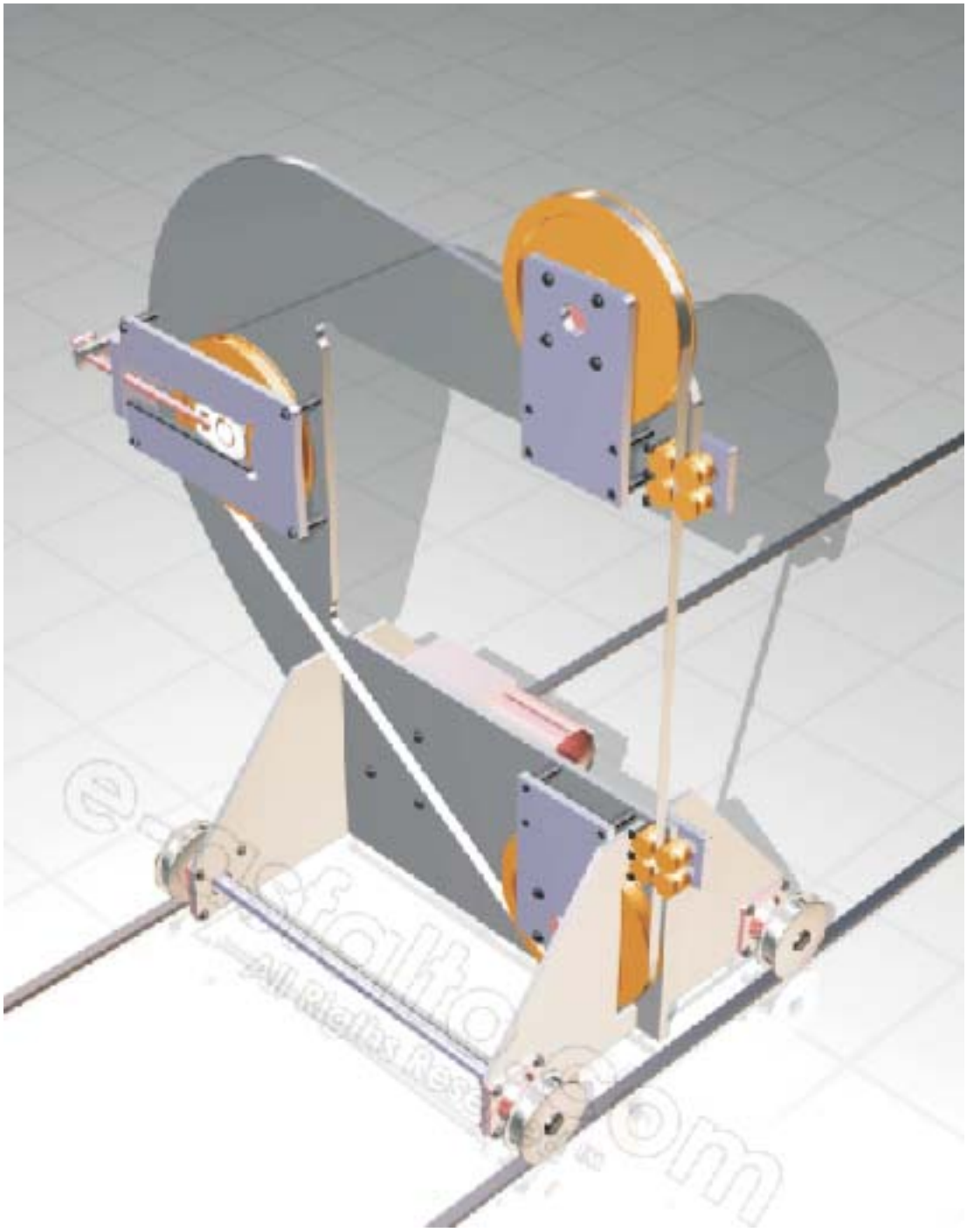

Modelo registrado ©

Portela 501 (1407) Buenos Aires Argentina Telfax: (54 11) 4612-7248
E-Mail: info@e-asfalto.com Web Site: www.e-asfalto.com / www.e-asphalt.com

e-asfalto
El site de asfaltos en Internet

Dispersor Industrial para la Modificación del Asfalto

Este modelo se caracteriza por cumplir funciones de: emulsión, dispersión, disolución y homogeneización de productos líquidos, semilíquidos y viscosos. Posee la virtud de romper moléculas y disolver grumos. Se fabrica con motores trifásicos normalizados blindados 100*100 y/o anti - explosivos, cuyas potencias varían de 1 a 7,5 HP (hasta 7.500 rpm) de fabricación Standard., y a pedido se puede llegar a mayores potencias (hasta 150 HP); la velocidad es de 3.000 rpm. La capacidad de mezclado no puede darse en forma definitiva, ya que la misma depende de distintos factores, como ser:

*** Viscosidad**
*** Densidad**
*** Producto a mezclar**
*** Medidas del recipiente**

Forma de operación:
Se vierte el producto sin refinar en el recipiente, luego se ubica el equipo y se lo coloca en marcha, para agregar a continuación, el polímero a disolver o por ejemplo, pigmentos, aditivos, vehículos regenerantes, polvos, etc. Está provisto de una turbina abierta. Posee una cabeza mezcladora que trabaja según el principio de inyección. Los medios de sujeción pueden ser: bridas, brazos de apoyo, preparado para colgar, etc. La triple acción positiva explica su superioridad aceptada tanto en su velocidad como eficiencia en agitadores y disolvedores. Con estos agitadores la acción total esta limitada al mezclado o recirculación del liquido o alguna solución o mezclados.

Equipamiento de los Modificadores:

Model	Nominal Tank m3 Volume	Nominal Dairly Production tons/day	Electrical Engine HP	Rotor with 12 trowels diameter	Stator with holes diameter SAE 52100	Stator with 40 grooves SAE 52100	12 Axis mall pillow diameter SAE 1045	Stainless Steel Axis diameter AISI 316
D-150	1.5	3-4	20	150*075	20	05*050	25*2.000	48*2.200
D-200	2.5	5-7	45	200*100	30	10*075	30*3.000	55*3.200
D-400	5.0	10-15	60	400*200	55	15*150	42*3.700	75*3.900
D-500	10.0	20-30	100	500*250	65	20*200	42*4.500	75*4.700
D-600	15.0	30-45	120	600*300	75	25*250	42*5.000	75*5.200
D-750	20.0	45-60	150	750*400	90	35*350	48*6.000	90*7.000

Cabezal Desintegrador:
La función de este dispositivo es fundamentalmente dar una intensa acción de mezcla para dispersar masas de sólidos que normalmente tienden a permanecer no mezclados in pelletas o pequeñas aglomeraciones. La segunda función es desintegrar materiales sólidos de partícula mayor al tamaño de polvo de todo tipo, mineral, vegetal, animal o sintético, tal como minerales, gomas, maderas, fibras, asfaltos, neoprenos caucho butílico, etc. Si el material sólido es soluble, el resultado es una solución sin la ayuda del calentamiento y si es insoluble, este es reducido a una suave pulpa o suspensión.

Portela 501 (1407) Buenos Aires Argentina Telfax: (54 11) 4612-7248
E-Mail: info@e-asfalto.com Web Site: www.e-asfalto.com / www.e-asphalt.com

e-asfalto
El site de asfaltos en Internet

Dispersores de Polímero en Asfalto

Grandes volúmenes de mezclas de polímero-asfalto se utilizan en la fabricación para pavimentos e impermeabilización.
El proceso de mezcla empleado puede tener un efecto significativo en las características técnicas de las mezclas que se obtienen y los ahorros de la totalidad de la operación.
Un número de factores influencian el proceso de la mezcla y es el objeto de este boletín describir estos factores y su significación para diagramar cómo la operación puede ser optimizada.
El último de éstos no es terminantemente una variable independiente, sino su importancia en el contexto del funcionamiento subsiguiente de las fabricaciones de la mezcla se incluye aquí.

Modelo registrado ©

Los parámetros que influencian el proceso de la mezcla pueden ser definidos como sigue:

* Naturaleza (grado) del polímero
* Forma física de polímero
* Naturaleza y grado del asfalto
* Tipo de equipo
* Perfil del tiempo-temperatura durante la mezcla

Para mezcladores en línea en forma continua o en batch, tenemos una gama completa de mezcladores en línea del alto velocidad desde unidades de laboratorio de 0,25 kilovatios a equipamientos de 125 kilovatios Multishear. Diseñado a estándares exigentes, su construcción hace físicamente posible que cualquier material líquido o sólido de los materiales ingrese al cabezal de alta precisión rotor/stator. La propia acción centrífuga de altos caudales de la maquinaria - a partir de 10 Litros/minuto hasta 100 m3/hora - en la mayoría de los casos satisfará las exigencias del consumidor sin la necesidad de bombas auxiliares

Portela 501 (1407) Buenos Aires Argentina Telfax: (54 11) 4612-7248
E-Mail: info@e-asfalto.com Web Site: www.e-asfalto.com / www.e-asphalt.com

e-asfalto
El site de asfaltos en Internet

Máquinas Formadoras de Rollos de Membranas Asfálticas

Modelo registrado ©

Los fieltros impermeables consisten en un fieltro fibroso que se impregnan y/o están cubiertos con asfalto.

Tradicionalmente, el fieltro fue hecho de trapos inútiles de lanas, algodón o lino pero éstos han sido substituidos más recientemente por materiales más baratos tales como fibra de madera, yute, cáñamo del manilla o papel usado.

La fibra de cristal se utiliza y cada vez más y alcanza al 50 % del mercado en ciertos países.

Los fieltros sintéticos de fibra (polietileno de baja densidad, polipropileno, poliéster, alcohol de polivinilo acetilado, reforzado a veces con fibra de vidrio) también se utilizan; su ventaja principal es una resistencia mucho mayor a la ruptura cuando es estirada por 5 % o más como resultado del movimiento de la azotea. También soportan fuerzas extensibles y resistencias a la descomposición que fieltros convencionales. Son más costosos y pueden ser sensibles al daño térmico durante la fabricación.

Dependiendo del tipo de fieltro, los procesos de fabricación pueden consistir en tres pasos:
Saturación - Impermeabilización
Recubrimiento

Portela 501 (1407) Buenos Aires Argentina Telfax: (54 11) 4612-7248
E-Mail: info@e-asfalto.com Web Site: www.e-asfalto.com / www.e-asphalt.com

e-asfalto
El site de asfaltos en Internet

Hornos Incineradores

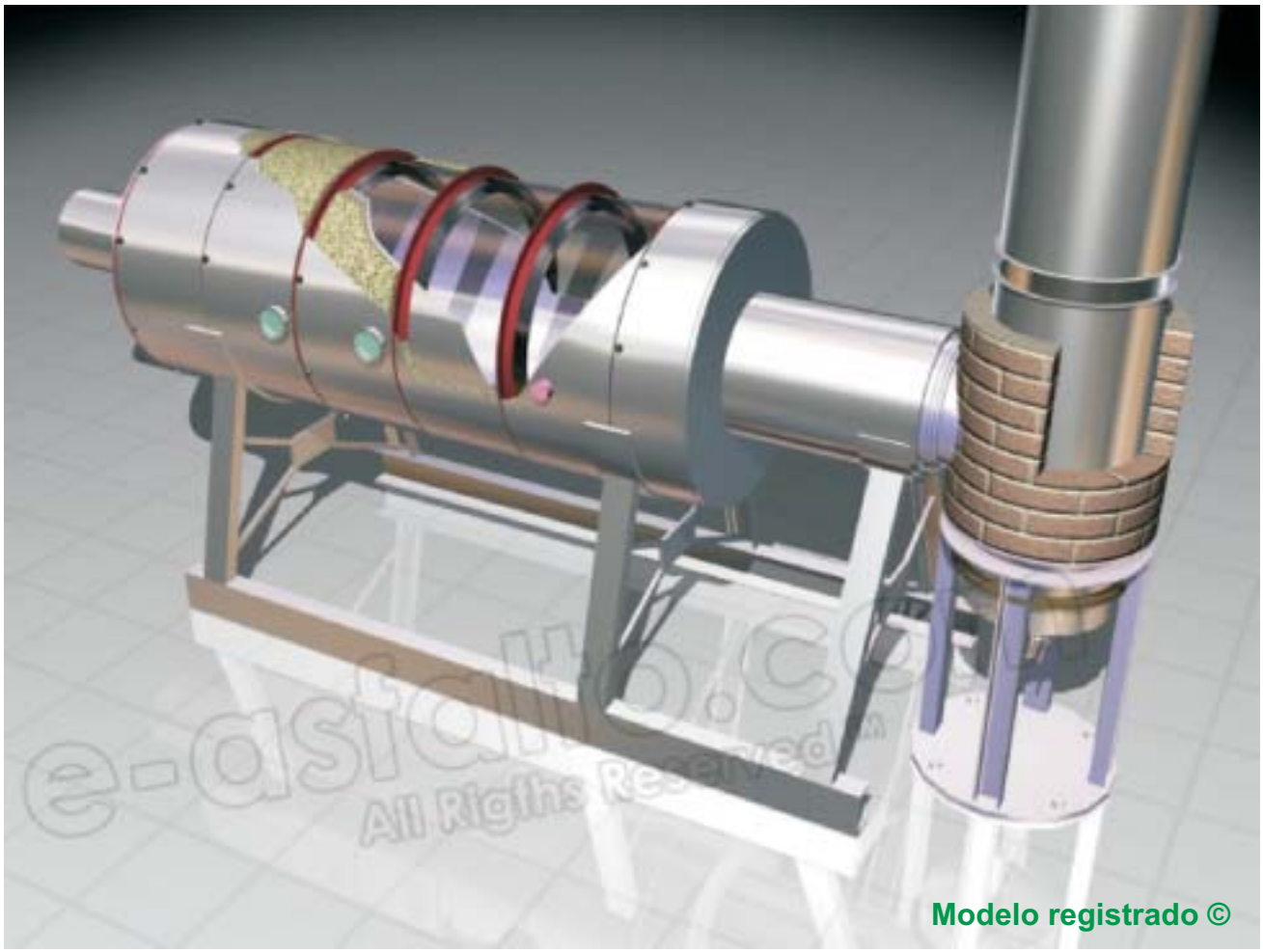

Hornos Incineradores
En el proceso de soplado del asfalto, algunos gases se producen y serán incinerados par las condiciones ecológicas ambientales.

En otros procesos, algunos pueden contener PVC, caucho etcétera, que requieren ser tratados después de la combustión antes de ser descargado a la atmósfera.

Dependiendo del tipo de gases que se tratarán, proporcionamos tres procesos de filtrado:
Seco, Semi seco y Húmedo

Portela 501 (1407) Buenos Aires Argentina Telfax: (54 11) 4612-7248
E-Mail: info@e-asfalto.com Web Site: www.e-asfalto.com / www.e-asphalt.com

Mezcla de Aditivos

Los asfaltos son miscibles entre si en todas las proporciones. La penetración y el punto de ablandamiento de una mezcla de dos asfaltos se pueden estimar usando las cartas de mezclas ensamblando con una línea recta los puntos de las escalas verticales que dan las penetraciones o los puntos de ablandamiento de los grados que se mezclarán y después de usa la escala horizontal para leer las proporciones de la mezcla de las proporciones requeridas. Estas cartas son absolutamente exactas para las mezclas del asfalto del mismo tipo (el mismo pi), es decir dos cementos asfálticos o dos grados soplados. Sin embargo, es inexacto cuando están utilizadas para una mezcla de un grado de penetración con un grado soplado, dando los valores que son también "duras", es decir, la mezcla real tendrá una penetración más alta y un punto de ablandamiento más bajo que la línea recta, con la predicción de la carta. Las características de tales mezclas se deben determinar en forma experimental.

El asfalto mezcla del aceite de Bitumen/petroleum (reducciones) se puede mezclar con una variedad amplia de fracciones del petróleo para diversos usos. Las fracciones ligeras volátiles (solventes, naftas) se utilizan para las reducciones donde se requiere una sequedad rápida. Se utilizan las fracciones medias (keroseno, aceite de gas), donde está permitido un tiempo de secado más largo. Se utilizan cortes más pesados (en la gama del gas oil) donde se requiere una pegajosidad permanente - estas mezclas son virtualmente iguales a un grado más blando de asfalto.

Dos reglas generales se aplican a los solventes para el asfalto:

* cuanto más pesada es la fracción solvente, mejor es el solvente
* cuanto más aromática la fracción, mejor es el solvente

Límites de Temperatura recomendados, °C

Grade	Long-term storage (one week or longer)	Short-term storage or delivery	Maximum safe working conditions
PEN and H Grades			
Penetration > 200	105	155	190
100-200	115	165	200
40-100	125	175	200
Penetration <40	140	190	220
Blown Grades			
R & B <80	150	175	200
R & B 80-90	160	190	
R & B 90-100	175	200	
R & B >100	200		

Mezclador de Filler

Los fillers son sustancias finalmente divididas que son insolubles en asfalto pero pueden obtenerse mezclas dispersadas en él como los medios de modificar su consistencia y las características mecánicas. Son generalmente materiales minerales; los fillers orgánicos tales como polvo de harina de madera o del corcho, se utilizan raramente. Los fillers minerales típicos son polvo de piedra caliza, cemento, cal hidratada, polvo de la pizarra, ceniza pulverizada del combustible, talco, silicona y asbesto. Los fillers no fibrosos tienen generalmente un tamaño de partícula de menos de 75 micrones (un). El efecto general de agregar el filler al asfalto es hacerlo más duro y más tieso, en términos prácticos significa que hay una reducción en la deformación producida por una carga dada y es demostrado un aumento en el punto de ablandamiento por la reducción en la penetración y un aumento en tiesura. El grado de este efecto de endurecer o que se atiesa depende de la cantidad de filler agregado y de su forma de la partícula, tamaño y calidad. Fillers normales tales como cales o producto del polvo de la pizarra producen menos efecto; los fillers en placa como las partículas, por ejemplo son fillers intermedios, y fibrosos tales como asbesto, demuestran un gran efecto para una concentración dada del filler. La cal hidratada es mucho más eficaz que la piedra caliza. El porcentaje del volumen se debe calcular el peso y densidad del material y de no estimar del volumen del filler agregado. Para los fillers normales, el efecto del filler en la penetración y el punto de ablandamiento son proporcionales a la concentración del filler para las concentraciones hasta el 40% v de la mezcla. Para los fillers fibrosos, el límite superior para el comportamiento proporcional es mucho más bajo.

Modelo registrado ©

Portela 501 (1407) Buenos Aires Argentina Telfax: (54 11) 4612-7248
E-Mail: info@e-asfalto.com Web Site: www.e-asfalto.com / www.e-asphalt.com

Molinos Coloidales

Definición

Una emulsión es una dispersión de dos líquidos inmiscibles uno en otro que se preparó generalmente con un producto llamado un emulsor o un agente emulsionando. La emulsificación del asfalto consiste en dividir las partículas electro-cargadas finas proveyendo una capacidad de inter - rechazo.

Equipamiento Emulsificador

La fabricación industrial de emulsiones utiliza el equipo por encargo que proporciona capacidades que se mezclan en forma cuidadosa para proporcionar dispersiones de fineza que varían y de su estabilidad. Los molinos coloidales se utilizan generalmente para fabricar emulsiones. La fabricación puede también estar por enriquecer gradualmente la fase de dispersión. Hay tipos otros de molinos coloidales y sus características principales son:

* Un paso de aire ajustable o fijo entre el rotor y el estator. El espaciamiento del paso de aire tiene un efecto directo en la fineza de la emulsión.

* Velocidad de rotación que afecta el tamaño y la distribución de las partículas de asfalto. A ciertas velocidades críticas, los fenómenos de la decantación ocurren causando una reducción en calidad de la emulsión.

Molinos Coloidales Horizontales con Transmisión

Modeol	Potenciar HP	Velocidad RPM	? mm rotor	Caudal (Litros/hora)
CHT-105	10	3000	105	5.000
CHT 180	30	3000	180	15.000
CHT-210	40	3000	210	20.000
CHT-300	60	3000	300	30.000

Portela 501 (1407) Buenos Aires Argentina Telfax: (54 11) 4612-7248
E-Mail: info@e-asfalto.com Web Site: www.e-asfalto.com / www.e-asphalt.com

Unidades Oxidadoras de Asfalto

Descripción del proceso de soplado continuo

La descripción del proceso de soplado continuo después de precalentar el asfalto que se introduce en la columna que sopla justa debajo del nivel normal de líquido.

El aire está soplado a través del asfalto por medio de una distribuidor del aire situada en el fondo de la columna. El aire no es solamente el reactivo, también sirve para agitar y para mezclar el asfalto, de tal modo aumentando el área superficial y el índice de la reacción.

El oxígeno es consumido por el asfalto mientras que el aire asciende a través del material. El vapor y el agua se rocían en el espacio de aire sobre el nivel del betún, para suprimir la formación de espuma y dilatar el contenido en oxígeno de los gases innecesarios de la reacción química y por último refresca los vapores para prevenir el producto del pos combustión al almacenaje.

Los flujos de producto "soplados" del fondo del Oxidador se retiran por intermedio de una salida.

Modelo registrado ©

De esta manera el nivel mínimo del producto en el Oxidador es controlado. Del tambor de salida el producto soplado se pasa a través de cambiadores de calor para alcanzar las temperaturas deseadas de "reducción" y para proporcionar medios económicos de precalentar el asfalto de alimentación, antes de bombear el producto al almacenaje.

La penetración y el punto de ablandamiento del asfalto soplado se afectan por:

- La viscosidad del asfalto base
- La temperatura en el Oxidador
- El tiempo de residencia en el Oxidador
- El origen del petróleo crudo para la obtención del asfalto base
- Cociente de caudales aire/asfalto

Portela 501 (1407) Buenos Aires Argentina Telfax: (54 11) 4612-7248
E-Mail: info@e-asfalto.com Web Site: www.e-asfalto.com / www.e-asphalt.com

e-asfalto
El site de asfaltos en Internet

Diagramas de Plantas

e-asfalto.com puede hacer diversos tipos de disposición de plantas como:

* Destilación de petróleos crudos pesados
* Unidades Sopladoras de Asfalto
* Instalaciones de Plantas de Membranas Asfálticas
* Plantas de emulsiones asfálticas
* Mezclas asfálticas en caliente o frío
* Asfalto Modificado con Polímero
* Carreteras y caminos
* Tanques de almacenamiento
* Instalaciones de entrega
* Tuberías
* Estructuras
* Edificios
* etc.

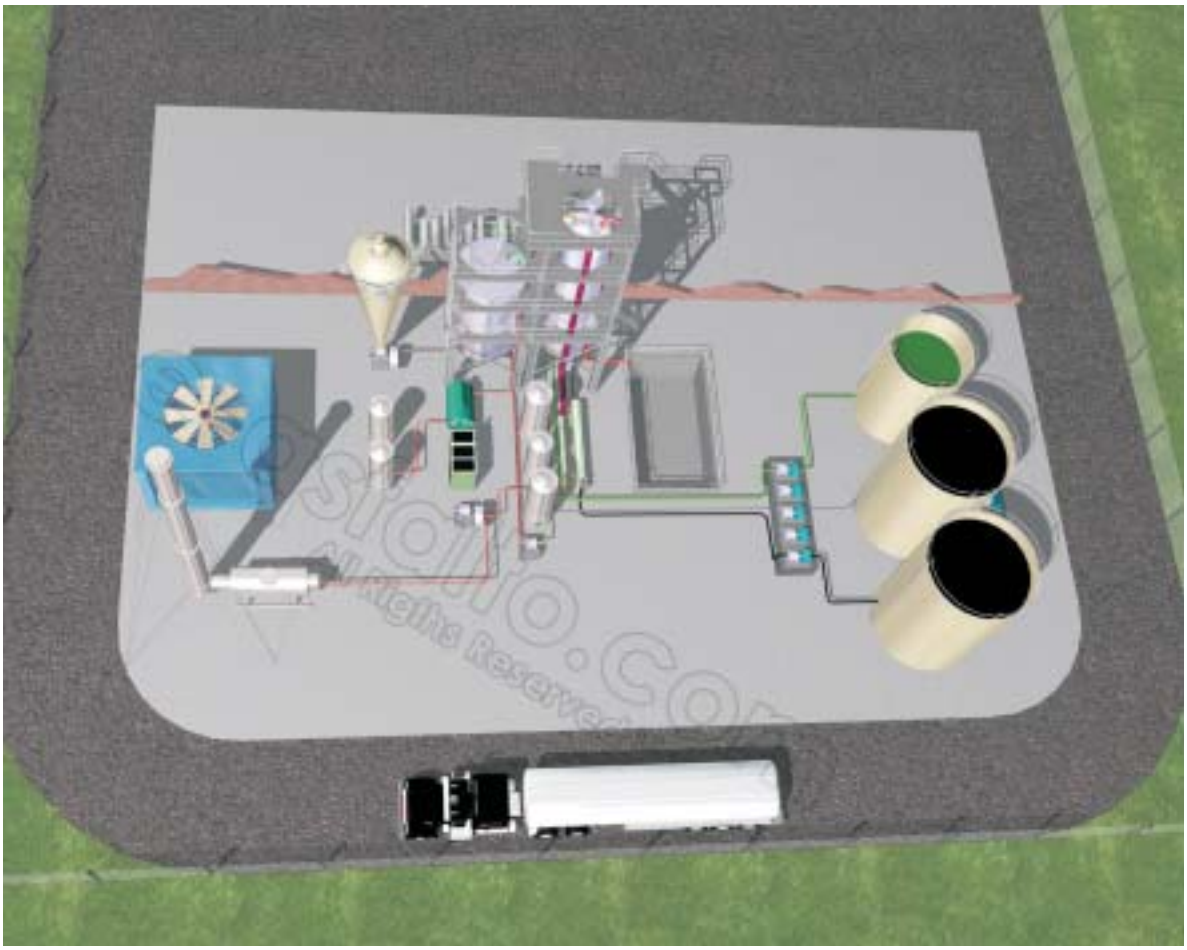

Portela 501 (1407) Buenos Aires Argentina Telfax: (54 11) 4612-7248
E-Mail: info@e-asfalto.com Web Site: www.e-asfalto.com / www.e-asphalt.com

e-asfalto
El site de asfaltos en Internet

Planta de Fabricación de Emulsiones Asfálticas

La Planta de Manufactura

El siguiente diagrama demuestra el procedimiento de la fabricación para una emulsión de asfalto que requiere la presencia de cierto número de materiales específicos. Dependiendo de la capacidad de almacenamiento y del tipo de materias primas usadas, una declaración o una petición anterior para la autorización para la construcción de una fábrica se debe hacer de acuerdo con la legislación en clasificaciones industriales.

Modelo registrado ©

Las instalaciones de una planta para la fabricación de emulsiones deben incluir las instalaciones siguientes:

* Instalaciones de la recepción y del almacenaje de la materia prima
* Fuentes de calor a sostener o calor a las materias primas para la temperatura de funcionamiento, a la tubería, a la planta de la fabricación, a las bombas y a las emulsiones manufacturadas
* Instalaciones de fabricación
* Almacenaje del producto acabado
* Instalaciones del cargamento de la emulsión a granel o tambor
* Balanzas
* Laboratorio de inspección

Portela 501 (1407) Buenos Aires Argentina Telfax: (54 11) 4612-7248
E-Mail: info@e-asfalto.com Web Site: www.e-asfalto.com / www.e-asphalt.com

e-asfalto
El site de asfaltos en Internet

Planta de Producción Automática Portátil de Emulsión Asfálticas

Planta Solga 50/2, capacidad 5/10 m3/hora, con tanque de almacenaje para emulsión de aproximadamente capacidad para 5 m3, puesta en la parte superior de la planta. (Opcional)

La Planta Solga permite:

* Operación completamente automática
* Gran facilidad de alteración del cociente en porcentaje entre el agua y el asfalto
* Producto de emulsión ácida o básica
* Control de la calidad del producto en muestra antes de la producción final que se inicia
* Reducción de fuerza laboral

Modelo registrado ©

Equipamientos

* Panel eléctrico con todos los controles y arranque.
* Válvula termo estática para mantener automáticamente la temperatura de la emulsión en el tanque de almacenaje.
* Dos contadores de peso indica la cantidad de asfalto y del agua en los tanques de almacenamiento.
* Molino y bomba con las válvulas para llenar con emulsión el tanque de almacenaje y para agitación del producto.
* La bomba de asfalto calentada con aceite térmico
* Bomba de agua lubricada por si misma.
* Todas las impulsiones se controlan automáticamente
* La bomba volumétrica a engranajes, colocada en la base de la planta, permitirá almacenar la carga de la emulsión directamente a los camiones tanques.

La planta se proporciona con:

* Una instalación que descarga con bombas de gran capacidad.
* Tanques de almacenaje del asfalto. Estos tanques son generalmente cilíndricos, instalados verticalmente u horizontalmente, y hechos de metal, con una capacidad correspondiendo a las cantidades de entrega de la unidad y a la distancia de la fuente y a la capacidad de producción. Estos tanques se deben calentar cuidadosamente con las instalaciones de la calefacción (calderas del aceite caliente o del vapor).

Son conectados con la planta de fabricación por cañerías calentadas. Por razones de seguridad, estos tanques son instalados con tanques sellados de la captación. Los fluxantes y los diluyentes, estos productos, se almacenan como los asfaltos. Sin embargo, dependiendo del tipo de producto, el equipo de revestimiento termo aislante del calor y de calefacción para los tanques y las tuberías puede no ser necesario

Portela 501 (1407) Buenos Aires Argentina Telfax: (54 11) 4612-7248
E-Mail: info@e-asfalto.com Web Site: www.e-asfalto.com / www.e-asphalt.com

Aditivos Emulsificantes

DEMUL A

Se trata de un aditivo aminico de polaridad catiónica, que promueve la adhesión de materiales bituminosos sobre superficies de carga negativa.
COMPOSICÍON QUIMICA: Alquil amido imidazolina
CARACTERISTICAS: Su aporte catiónico, promueve la adhesión sobre áridos de tipo silicio. Desplaza la mono capa que habitualmente se encuentra recubriendo las superficies de densidad de carga negativa, posibilitando la adherencia del asfalto árido. Se recomienda su aplicación sobre todo tipo de Asfaltos incluido los que contienen polímeros.
DOSAJE: **DEMUL A** se aplica en dosis de 0,2 a 0,4 % sobre el asfalto lográndose con ello porcentajes de recubrimiento de 90-95 %
FORMA DE USO: Se incorpora al asfalto por el flujo de la bomba y se recircula hasta lograr una completa homogeneización. No exponerlo por lapsos prolongados a temperaturas mayores de 180 ºC.
PRESENTACION: Tambores metálicos por 200 lts. sin devolución.

DEMUL E

Emulsivo para la fabricación de emulsiones asfálticas cationicas rápidas.
DESCRIPCION: Alquil amino-imidazolina.
ASPECTO: Liquido viscoso a pastoso de color oscuro. Variaciones en cuanto al aspecto y color no implican un cambio en sus propiedades.
SOLUBILIDAD: Escasa en agua a pH neutro.A pH ácido se forma una dispersion homogénea y estable.
CARACTERISTICAS: Su velocidad de rotura frente a disfintos;§ridos lo recomiendan para ser usado en riegos de liga y tratamientos.
DOSAJE: La cantidad de emulgente depende entre atras cosas del tipo de asfalto y de la cantidad de polvo de los áridos. En general la dosificación de emulgente oscila entre 0,25 y 0,35 % (de 2,5 a 3,5 kg. Por tonelada de emulsión terminada)
FORMA DE USO: Se agrega en la fase acuosa que se puede preparar a partir de un concentrado de pH ácido.
PRESENTACION: Tambores de hierro por 200 Lts.

DEMUL L

Emulsivo para la fabricación de emulsiones asfálticas cationicas lentas y superestables.
DESCRIPCION: Amino-imidazolina de mezclas de resinas naturales.
ASPECTO: Polvo de color marrón rojizo.
SOLUBILIDAD: Escasa en agua a pH neutro, pero en pH 1-2 y con agitación, la disolución es total.
PROPIEDADES: Las características de la emulsión obtenida dependen de:
La naturaleza y el tipo de asfalto empleado
La dosis del Demul L
El pH de la solucion acuosa
Si bien estos factores deben ser evaluados previamente en ensayos de laboratorio, el **DEMUL L** permite la preparación de emulsiones lentas y superestables de excelente calidad con muchos de los asfaltos viales. El **DEMUL L** posee además un excelente desempeño con distintos agregados pétreos, dado que pueden lograrse emulsiones de rotura lenta pero de rápido curado (set time < 15 min.) aptas para la elaboración tanto de lechadas asfálticas que necesiten una rápida apertura al transito como emulsiones superestables donde se necesita un tiempo prolongado de mezclado sin que la emulsión se rompa.

DOSAJE: Recomendamos utilizar el DEMUL L en un rango de dosificación que para emulsiones lentas o superestables varia entre 0,5 a 0,8 % (de 5 a 8 Kg. Por tonelada de emulsión terminada)
FORMA DE USO: Con el objeto de facilitar la disolución del **DEMUL L** es conveniente cargar el 50 % del agua a emplear en la preparación de la emulsión y calentar hasta 60-70 ºC.

Agregar la cantidad de ácido clorhídrico para mantener el pH entre 1,5 y 2.

Agregar el **DEMUL L** en forma lenta y agitando en forma energítica durante 30 min.

Agregar el resto del agua y controlar el pH hasta lograr el valor deseado.

Mantener agitando 30 min más.

PRESENTACION: Bolsas con 30 Kg. Netos.

Portela 501 (1407) Buenos Aires Argentina Telfax: (54 11) 4612-7248
E-Mail: info@e-asfalto.com Web Site: www.e-asfalto.com / www.e-asphalt.com

Bombas Fase Acuosa Modelo RZ-1

CARACTERÍSTICAS GENERALES:

Electrical Engine: 1 HP; 2800 RPM; 220/380 V; 50 Hz; Protection IP 55; Metal lined 100%.
Suction Lift: 1" 1/2 Ø
Pumping: 1" Ø
Installation: RZ-1-E under fluid level.
RZ-1-R Over fluid level.
Measures: in milimiters

Nuestras bombas centrífugas operan desarrollando una alta velocidad del fluido y convirtiendo dicha velocidad en presión, en un pasaje de fluido decreciente. Su instalación es vertical y posee un sistema de sello hidráulico permitiendo utilizar el equipo en vacío sin dañarse; ya que no poseen piezas que rocen entre sí (como la bomba de sello mecánico, prensa estopa, etc.).

A su vez contamos con un sistema nuevo denominado "Sello hidráulico mecánico centrífugo", que posee las mismas ventajas del sello hidráulico, pero evita las pérdidas entre puesta en marcha y detención del equipo. Se utilizan diferentes tipos de materiales para la construcción del mismo de acuerdo a la necesidad del fluido a bombear (Monel 400; Acero inox.; Titanio; etc.).

Para la correcta elección de las mismas se deberán tener en cuenta: - Tipo de líquido a bombear - Caudal - Temperatura del líquido - Viscosidad - Presión de descarga - Anpa disponible.

Nuestros equipos son aptos para ser utilizados en la industria química, petroquímica, farmacéutica, minera, pesquera, del cuero, papelera, alimenticia, cosmética, etc.

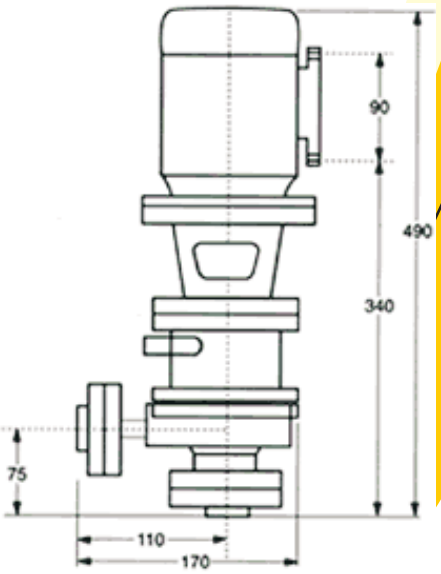

Portela 501 (1407) Buenos Aires Argentina Telfax: (54 11) 4612-7248
E-Mail: info@e-asfalto.com Web Site: www.e-asfalto.com / www.e-asphalt.com

e-asfalto
El site de asfaltos en Internet

Bombas de Asfalto

Bombas Rotativas a Engranajes Helicoidales Modelo N.P. 12 Pat. Nº 10.497

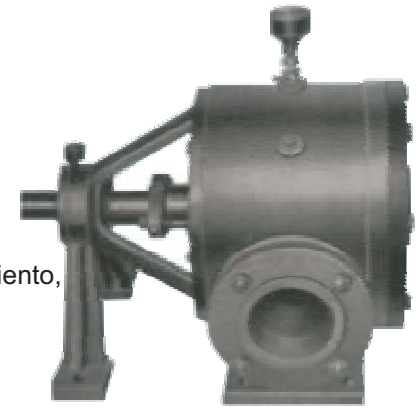

CARACTERÍSTICAS DE DISEÑO:

* Cuerpo, tapa y prensa estopa en hierro fundido de grano fino
* Engranajes de acero SAE 1045, helicoidales, tratados y fresados con máximo esmero en máquinas creadoras
* Ejes de acero SAE 1045, de superior calidad, rectificados
* Cuerpo, tapa, prensa estopa y engranajes totalmente en bronce antiácido (aleación especial)
* Totalmente construidas en aleaciones de acero inoxidable AISI 316 con tratamiento, según normas que deban utilizarse al bombeo de líquidos ácidos

Accionan:

* Por medio de motores desde 900 a 1.450rpm, con acople directo, por medio de manchones elásticos

Adicionales:

* Estas bombas se pueden proveer con tapas de by-pass para mejor regulación de caudal
* Calefaccionadas, para mantener el producto a la temperatura deseada
* Engranajes rectos

Aplicaciones:

* Para toda clase de líquidos viscosos, que por su naturaleza, sean lubricantes
* Para mantener en circulación o inyectar petróleo y todos sus derivados
* Pinturas, pulpas y jugos de frutas, mieles, melazas, aceites, grasas, etc.

Se aconseja para un mejor funcionamiento de las bombas:

* Cuando los líquidos son pesados o densos, utilizar cañerías, un 20% mas grandes
* Evitar en lo posible presiones excesivas, fuera de lo normal
* No usar productos abrasivos, pues se corre el riesgo de un desgaste prematuro

* Bomba para asfaltos NP 12 de 2 1/2” de hierro fundido con tapa de calefacción para un caudal mínimo de 10 m3/h de asfalto caliente.
* Base de hierro perfil U y manchón de acople
* Motor de 7.5 HP a 1500 rpm trifásico 100% blindado

Portela 501 (1407) Buenos Aires Argentina Telfax: (54 11) 4612-7248
E-Mail: info@e-asfalto.com Web Site: www.e-asfalto.com / www.e-asphalt.com

e-asfalto
El site de asfaltos en Internet

Caudalímetros

PARA TODO TIPO DE LÍQUIDOS:

Aceites lubricantes, Aceites comestibles, Acetato, Acetona, Ácidos, Agua, Aguarrás, Alcoholes, Asfalto líquido, Benceno, Butano, Cerveza, Combustibles (Gas-oil, Nafta, Fuel-oil, Kerosen), Detergentes, Diluyentes, Disolventes, Etilenglicol, Glicol, Hexano, Leche, Miel, Pinturas, Propano, Resinas, Soda Cáustica, Solventes, Thinner, Tolueno, Vino, Xileno, etc.

TIPOS DE MEDIDORES:

MECÁNICO TIPO SURTIDOR

Equipados con Contador Mecánico
Contador doble tipo surtidor
Dígitos Parciales
Cantidad: 4 (cuatro)
Números de Gran Tamaño y fácil lectura, desde punto distante.
Legible hasta 15 metros de distancia.
Tamaños de cada dígito parcial: 180 x 150 x 75 mm.
Perilla de puesta a cero, en cualquier momento.
Lectura máxima del parcial 9999 (10.000) litros.
Dígitos Totalizadores
Cantidad: 6 (seis)
Tamaño de cada dígito totalizador: 5 mm. de altura
Lectura máxima del totalizador 999.999 (1.000.000) litros.
Al llegar al total (1.000.000 de litros), se pondrá a cero automáticamente, comenzando nuevamente a totalizar.
Los contadores, poseen precinto testigo, para evitar cualquier tipo de violación

ELECTRÓNICO DIGITAL

Equipados con Contador Electrónico (microprocesador)
Dígitos parciales
Cantidad: 5 (cinco)
Números luminosos y de fácil lectura, desde punto distante. Tamaño de cada dígito: 12 mm. de altura.
Calibrado por teclado.
Puesta en cero, en cualquier momento.
Lectura máxima del parcial: 99.999 (100.000) litros.
Dígitos totalizadores
Cantidad: 5 (cinco)
Se utiliza el mismo display.
Tamaño dígito totalizador: 12 mm. de altura.
Lectura máxima del totalizador: 99.999 (100.000) litros.
Múltiples parámetros por teclado.

ELECTRÓNICO CON HABILITACIÓN POR CÓDIGO

Equipados con Contador Electrónico
Computador de líquido Modelo 6120
Habilitación por códigos autorizados
Opción de acceso por teclado o llaves electrónicas.
Registro de cada despacho con fecha, hora, código, litros,..
Conexión a computadora.
Comando de electro bomba o electro válvula.
Memoria para 1000 operaciones.

DESCRIPCIÓN:

Los computadores Modelo 6120, permiten la habilitación y el registro detallado de cada operación o despacho durante las 24 horas, en instalaciones industriales de carga y descarga.

Pueden aplicarse tanto en nuestros Medidores, como en Surtidores mecánicos ya existentes, transformándolos en nuevos surtidores electrónicos automatizados. Su manejo es sumamente simple, habilitando el despacho con el ingreso del código autorizado por parte del operador del sistema. Puede almacenar en memoria cada una de las operaciones de despacho de combustible (o cualquier otro líquido). Para ello cuenta con un registro

Portela 501 (1407) Buenos Aires Argentina Telfax: (54 11) 4612-7248
E-Mail: info@e-asfalto.com Web Site: www.e-asfalto.com / www.e-asphalt.com

e-asfalto
El site de asfaltos en Internet

Calentadores Eléctricos

Indicadores y Controladores Digitales

Rango: -150ºC hasta 1.750ºC
Precisión: +- 0.3% y +- 0.5% +- 1 digito
Repetibilidad: +- 0.1%
34 Modelos con diferentes aplicaciones

Calefactores Eléctricos

* Tubulares Blindadas: Para convección, radiación e inmersión en agua, aceites, fuel oil, petróleo y derivados. Bridas, Pantallas, Precalentadores.
* Cartuchos Compactados
* Sunchos y Planas Calefactores: Aplicables a todo proceso de calentamiento, lográndose temperaturas de 500ºC y cargas de elevada potencia por cm2

Termómetro Digital Portátil

Rango: -150ºC / 200ºC
Resolución: 0.1ºC Serie 503

Rango: -50ºC / 1.200ºC
Resolución: 0.1ºC Serie 502
Censores: Inmersión Contacto Inserción Gases / Aire.
Alta velocidad de respuesta

Termostato

Rangos: -20ºC a 300ºC
Diferencial: +- 0,6 a 5ºC
Salida: 16 Amperes / 220V
Usos: Inmersión Matriceria Moldes Prensas Ambiente

Termo Cuplas Termo Resistencias

TC: Fe/Co Cr/Al Pr: 10% Rh/Pt

TR: Platino Níquel

Construcción según normas internacionales IPTS 68 M.B.S. DIN 43710 IEC 751 (DIN 43760) Modelos Standard y a pedido

Portela 501 (1407) Buenos Aires Argentina Telfax: (54 11) 4612-7248
E-Mail: info@e-asfalto.com Web Site: www.e-asfalto.com / www.e-asphalt.com

e-asfalto
El site de asfaltos en Internet

Distribuidor de Asfaltos en Frío

CALDERA TANQUE

Construido en chapa de acero de 3.17 mm. de espesor, de 6.000 litros de capacidad, soldada eléctricamente con doble costura interior y exterior. El tanque se entregara aislado térmicamente por medio de lana mineral, encamisada en chapa de acero inoxidable, boca de inspección paso hombre, indicador de nivel tipo flotante con marca de nivel mínimo con escala de intervalos de 500 litros y regla graduada en la parte superior del tanque, pasarela superior antideslizante con escalera lateral, plataforma de operación, ubicados estos en forma funcional a efectos de facilitar las operaciones y verificaciones necesarias.

SISTEMA DE CALEFACCIÓN

Por tubos de acero sin costura, con doble circulación y con salida exterior por caja de humo diseñada a efectos de evitar contrafuegos dos quemadores a kerosén del tipo auto gasificante a serpentina, tanque presurizado mediante bomba manual y aire a presión generado por del camión (para el caso en que este lo posea).

SISTEMA DE RIEGO

Por barras de tipo extensible, tramo central de 2.000mm y dos tramos plegables de 800mm., la separación centro a centro de picos es de 100mm. lo cual favorecerá un riego compacto y uniforme. Los grifos poseen válvulas de cierre individual comandados por sistema manual de apertura. Las uniones móviles son cónicas, a prueba de goteo. La altura de la barra puede regularse por sistema mecánico manual y posee trabas para su transporte. La bomba de riego es del tipo a engranajes helicoidales especialmente proyectada para materiales asfálticos, con caudal aproximado de 1.200 lts. por minuto. Para el accionamiento de la misma posee un motor tipo diesel cuatro cilindros ubicado en la parte posterior, con respectiva caja de velocidad (cuatro marchas y retroceso), embrague mono disco seco de comando mecánico y acoplamiento por medio de junta universal entre embrague y bomba.

CONTROL DE RIEGO

La presión del mismo es controlada por válvula reguladora y palancas de circulación que permitirán el trabajo de barras en toda su extensión. Posee además tacómetro accionado por rueda neumática a efectos de controlar la velocidad en el riego la cual permite levantar y bajar la misma manualmente. La totalidad de los controles incluidos los de la bomba y el motor, se ubican en la plataforma trasera y permiten regar por barra, regar por lanza, recircular, cargar y descargar el tanque, trasvasar.

RIEGO MANUAL

Por la manguera flexible de 25,4 mm de diámetro y 6.000 mm de longitud, complementada con la lanza provista de mango térmico y pico de riego.

ACCESORIOS

El equipo se entrega con los siguientes instrumentos y accesorios para su normal funcionamiento, dos Termómetros 0-300ºC de los tipos columna y reloj, un manómetro (control de presión de riego), un vacuo metro (control de aspiración de la bomba de asfalto), un tacómetro (control de revoluciones de bomba), chapas marginales (para obtención de bordes definidos), un quemador portátil lanzallamas para desagote de picos cuando se trabaja con cementos asfálticos , un manguera metálica flexible para carga (76 mm x 5 mts. de longitud), Herramental necesario para el buen funcionamiento del equipo.

Portela 501 (1407) Buenos Aires Argentina Telfax: (54 11) 4612-7248
E-Mail: info@e-asfalto.com Web Site: www.e-asfalto.com / www.e-asphalt.com

e-asfalto
El site de asfaltos en Internet

Tanques Móviles para Asfaltos

TANQUE DE ASFALTO

Tanque térmico de 40.000 litros para almacenamiento y calentamiento de asfalto de sección circular, construido en chapa de 4.75mm de espesor en laterales y 6.35mm en las tapas, soldado eléctricamente con costura interior y exterior, reforzado interiormente para evitar deformaciones durante los traslados. El sistema de calentamiento está compuesto por una serpentina de tubo de acero sin costura de 2” de diámetro montada en caja tipo túnel. Aislamiento térmico en lana de vidrio de 50mm de espesor y forrado en chapa de hierro de 1.8mm de espesor. Respiradero en la parte superior, boca paso de hombre e inspección dos bocas de carga, conducto de descarga de 3” de diámetro con su respectiva válvula de salida calefaccionada por aceite térmico, termómetro para control de temperatura de asfalto de 0 a 300ºC, escalera y plataforma de

CALDERA DE ACEITE TERMICO

Caldera para aceite térmico de 350.000 Kcal. /hora tipo mono block. Cuerpo de acero al carbono soldado eléctricamente, y hogar. Serpentina de tubo sin costura ASTM A53 sch 40 diámetro11/2”. La circulación de aceite térmico se realiza por medio de una bomba tipo centrífuga, con motor eléctrico tráfico de 3 HP 2800 RPM, y cañerías sección constante diámetro 2”. El circuito posee válvulas de maniobra que permiten: recirculación solo por caldera, purga de aire rápida, cierre de mandada y retorno, remoción de filtro y bomba con mínima pérdida de fluido, y cierre de tanque de expansión. Cuenta con evacuador de gases constante y filtro de fluido. El quemador es de tipo automático, funcionamiento a gas oil, tipo on-off, con ventilador y bomba de gas oil incorporados. Programador con control de llama y encendido automático. El equipo lleva filtro para gas oil. El circuito eléctrico esta alojado en gabinete estanco, contactores, protecciones y botoneras. Elementos de control y seguridad.

CAÑERIAS

Cañerías de aceite térmico instalado en el mismo chasis, para facilitar el transporte y el montaje. Válvulas y cañerías de asfalto calefaccionada por medio de circulación de aceite térmico.

BOMBAS DE CARGA

Bomba de carga del asfalto de 3” tipo engranaje accionada por motor eléctrico de 7.5HP, calefaccionada por aceite térmico.

CHASIS

El tanque de asfalto, caldera y cañerías esta montada sobre sólido bastidor con un eje de transporte para movilizarse vacío, con freno a aire accionado desde el equipo tractor, con llantas duales, enganche para semi remolque y ocho patas de apoyo para soportar la carga del tanque lleno, para golpe y guardabarros.

Fijos

Transportables

Con caldera incorporada

Combinados

Portela 501 (1407) Buenos Aires Argentina Telfax: (54 11) 4612-7248
E-Mail: info@e-asfalto.com Web Site: www.e-asfalto.com / www.e-asphalt.com

e-asfalto
El site de asfaltos en Internet

Planta Asfáltica Transportable

CARACTERÍSTICAS TÉCNICAS
Planta asfáltica, transportable, para la elaboración de concreto asfáltico en caliente, para una producción de 10 a 15 ton/hora, del tipo de producción continua con tambor secador-mezclador.

DISPOSICIÓN
Sobre un chasis se encuentra montado, el tambor secador-mezclador, la tolva de áridos, cinta alimentadora y el ventilador de tiro inducido, las conexiones eléctricas son mediante enchufes múltiples. bastidor está construido de perfiles normales, reforzado estructuralmente, con patas de apoyo para trabajo y eje para transporte tipo semi remolque.

DOSIFICADOR
De una tolva, construida en chapa de acero de 1/8" de espesor con estructura de perfiles normales, boca de carga de 2.400mm x 2.500mm, sistema de descarga por una cinta transportadora por tolva

TAMBOR
De tipo rotativo, dividido en dos zonas una de secado; con alabes interiores de diseño tal que proporcionan una cortina de áridos balanceada para lograr un eficiente secado de los mismos; y otra de mezclado, provista de paletas dispuestas para lograr una perfecta homogeneidad del material elaborado. El tambor se encuentra montado sobre dos pistas que se apoyan en cuatro (4) rolos horizontales y dos (2) verticales, montados sobre cojinetes blindados auto centrantes, para su accionamiento está provisto de un moto reductor eléctrico.

SISTEMA DE CALENTAMIENTO
El sistema de calentamiento está provisto de un quemador para combustible gas-oil, ventilador de media presión con motor eléctrico de 10 HP, bomba de combustible con motor eléctrico de ½ HP, válvula reguladora de presión y válvula micrométrica para la regulación de llama.

INYECCIÓN DE ASFALTO
Directamente al horno mediante bomba de engranajes de 11/2" calefaccionada con motor eléctrico de 3 HP, instalada en el mismo bastidor del tanque de almacenamiento de asfalto y válvulas dispuestas para permitir la calibración y recirculación a tanque.

BASTIDOR
Tipo semi acoplado, formado por perfiles longitudinales reforzado estructuralmente con cuatro soportes soldados eléctricamente. Lleva un eje de acero, elásticos semi elípticos asimétricos, mazas con rulemanes cónicos, para rodado neumático 900-20. Sistema de frenos mecánicos accionados de reumáticamente, levas de acción progresiva, válvula relay con acción de emergencia que frena automáticamente en caso desenganches accidentales, acople al camión tractor. Luces reglamentarias laterales y traseras y ficha de acople al camión. Se coloca una plataforma en la parte lateral para facilitar las maniobras del operador, para golpe y guardabarros. Los neumáticos deberán ser provistos por el comprador.

ELEVACIÓN DE MATERIAL ELABORADO
Del tipo cinta accionado por reductor y motor eléctrico trifásico de 5,5 HP de potencia totalmente cubierto permitiendo elevar el material elaborado desde la descarga del tambor mezclador hasta la carga del camión.

VENTILADOR DE TIRO INDUCIDO
De tipo centrifugo accionado por correas y motor eléctrico trifásico con clapeta reguladora de flujo de aire

INSTALACIÓN ELÉCTRICA
Tablero de comando estanco con doble tapa que permite operar la planta desde un lateral de la misma, con pulsadores de comando, contactares, protectores térmicos, luces testigos, fusibles, llave de corte general y conductores de sección sobredimensionada.z **PINTURA**
El equipo se entrega debidamente terminado y pintado con antióxido y esmalte sintético

Portela 501 (1407) Buenos Aires Argentina Telfax: (54 11) 4612-7248
E-Mail: info@e-asfalto.com Web Site: www.e-asfalto.com / www.e-asphalt.com

e-asfalto
El site de asfaltos en Internet

Equipamiento Lechada Asfáltica y Micropavimentos

- TOLVA DE ÁRIDOS

De 6 (seis) metros cúbicos de capacidad, construida en chapa de acero plegada de 4.76mm (3/16”) soldada eléctricamente y reforzado exteriormente con perfiles normales, la tolva de áridos está provista de una tolva de filler de 260 kilos de capacidad totalmente construido en chapa de acero soldada eléctricamente.

- TANQUES

El equipo posee un tanque de emulsión de 2.200 litros de capacidad construido en chapa plegada de 3.17mm (1/8”) de espesor conectado a la bomba por medio de cañerías de 76mm (3”) de diámetro, un tanque de agua de 2.200 litros de capacidad construido en chapa plegada de 3.17mm (1/8”) de espesor conectado a la bomba de agua por medio de cañerías de 38.1mm (1 ½”) de diámetro.

- ALIMENTADORES

La alimentación y dosificación de áridos se realiza por medio de una cinta transportadora de goma y tela de 600mm de ancho montada sobre rodillos, regulables mediante compuerta rotativa accionada manualmente desde el exterior, el alimentador de filler es de tipo continuo por rosca alimentadora con regulación hidráulica fina , la emulsión se agrega por medio de bomba de 2” calefaccionada por agua del motor de combustión, regulable mediante válvulas con retorno a tanque, para el riego y humectación de áridos es provista por una bomba centrífuga de (1 ½”) y una barra de riego con picos de pulverización de abanico plano.

- MEZCLADOR

El mezclador es de tipo continuo a paletas con dos ejes longitudinales montado sobre cojinetes blindados auto centrantes, la regulación de salida se logra mediante una compuerta a hidráulica que descarga la lechada en el esparcidor.

- ESPARCIDOR

El esparcidor permite distribuir hasta un ancho de 4.000 mm y está equipada con dos (2) roscas distribuidoras con sus correspondientes motores hidráulicos, la elevación para el traslado y el desplazamiento lateral para la corrección de alineación de distribución se logran mediante cilindros hidráulicos accionados desde la plataforma de comando.

- MOTOR

El equipo motriz está constituido por motor diesel, refrigerado por agua. El tablero de control del motor posee indicadores de presión de aceite, temperatura, carga de alternador, cuenta revoluciones, cuenta horas y llave de arranque.

- TRANSMISION

La transmisión de potencia se realiza por medio de una transmisión hidrostática ubicada en la parte posterior del motor que acciona la cinta transportadora, bomba de emulsión, bomba de agua, la rosca alimentadora de filler y roscas distribuidoras del esparcidor.

- PINTURA

El equipo se entrega con dos manos de anti oxido al cromato y dos manos de esmalte sintético.

Portela 501 (1407) Buenos Aires Argentina Telfax: (54 11) 4612-7248
E-Mail: info@e-asfalto.com Web Site: www.e-asfalto.com / www.e-asphalt.com

e-asfalto
El site de asfaltos en Internet

Fusor para Asfaltos FK - 50

CARACTERÍSTICAS TÉCNICAS
Equipo de gran utilidad para calentamiento de asfalto, de 500 a 1.000 litros de capacidad.

TANQUE FUSOR
Construido en chapa de acero de forma semi ovoide, con cabezales planos. Tapas a charnelas de hierro con bordes plegados para evitar la entrada de agua. La descarga de material se realiza por gravedad, por medio de una llave de paso que permite la salida del material.

BASTIDOR
El bastidor o chasis está construido con perfiles de acero. El equipo dispone de dos soportes tipo telescópicos regulable ubicados para estacionamiento. En la parte delantera lleva una lanza de remolque con enganche.

SISTEMA DE CALENTAMIENTO
Se integra con un quemador a gas o kerosén regulado con válvula manual a aguja y válvula de corte de combustible de media vuelta, completando con un tanque metálico para combustible, provisto de una bomba de presión manual con válvula de seguridad a resorte, medición de temperatura del material, grifo de venteo.

CARCAZA EXTERIOR
Construido en chapa de acero soldado eléctricamente. Esta carcaza esta dividida en una cámara inferior revestida con ladrillo refractario para mantener la temperatura y una cámara superior de calentamiento.

RODADO
Dispone de un eje de acero en el que se montara las dos mazas de ruedas con rodamientos cónicos y elásticos semi elípticos.

ACCESORIOS
Se provee llave de tanque de combustible y aguja destapa pico.

- Desde 500 a 1.000 litros
- Quemador a gas o kerosén
- Revolvedor manual
- Bombeo para imprimación manual

Portela 501 (1407) Buenos Aires Argentina Telfax: (54 11) 4612-7248
E-Mail: info@e-asfalto.com Web Site: www.e-asfalto.com / www.e-asphalt.com

Batea para Sellado de Fisuras

CARACTERÍSTICAS TÉCNICAS
Batea regadora de asfalto de 30 litros de capacidad con calentamiento propio.

BATEA
Construida de chapa de acero de forma cilíndrica con cabezal plano, tapa en el cual se encuentra una manivela mezcladora para asfalto. La descarga se realiza por gravedad por medio de una válvula comandada desde el manubrio del bastidor.

BASTIDOR
El bastidor construido de chapa de acero, plegada. Posee soporte sostén de garrafa de gas.

BATEA REGADORA DE ASFALTO
Montado sobre eje con rueda

SISTEMA DE CALENTAMIENTO
Quemador de gas con su correspondiente manguera y manómetro regulador con reloj indicador

.

Portela 501 (1407) Buenos Aires Argentina Telfax: (54 11) 4612-7248
E-Mail: info@e-asfalto.com Web Site: www.e-asfalto.com / www.e-asphalt.com

e-asfalto
El site de asfaltos en Internet

Barredora y Sopladora de Pavimentos BS-24

CHASIS

De perfiles normales soldados eléctricamente, tipo triciclo, con larguero delantero tubular, bastidor de motor independiente con capota y laterales anti vandalismo.

MOTOR

Tipo diesel 4 tiempos, 3 cilindros, refrigerado por agua, arranque eléctrico directo, alternador 12V 38A, filtro de aceite de elemento reemplazable, filtro de aire seco de elemento reemplazable con indicador de estado de obstrucción, filtro de gas oil reemplazable, decantador de agua para combustible, Batería 12V 110 Amp., tanque de combustible con indicador de nivel.

TRANSMISIÓN

Tipo hidráulica con doble bomba a engranaje accionado mediante banco de válvulas para las siguientes operaciones: movimiento de rotación de cepillo, movimiento de rotación de Ventilador centrifugo y levante de cepillo. El circuito se encuentra protegido por filtro de aspiración tipo magneto mecánico y filtro de retorno tipo cartucho cambiable, radiador de aceite lubricado en la parte delantera del motor, tanque de aceite hidráulico de 75 litros de capacidad y medidor de nivel de aceite hidráulico.

TREN RODANTE

Tres (3) neumáticos 600 x16, 6 telas, montado sobre llanta estampada de acero, ejes con rodamientos cónicos; dirección en rueda delantera y lanza articulada de 1500 mm de largo tipo tubular, altura máxima de extremo al suelo de 1500mm.

CEPILLO

De 600mm de diámetro y 2400mm de largo, construido con paja piazaba o pelo plástico y de funcionamiento rotativo sobre rodamientos auto entrantes sellados, accionado mediante motor hidráulico orbital y mando final a correa, todo montado sobre soporte giratorio de regulación 30º hacia ambos lados respecto del eje transversal, levante accionado mediante cilindro hidráulico, presión de trabajo regulable mediante tornillo sin fin y recubierto de protector diseñado a fin de evitar que el material se proyecte hacia arriba.

SOPLADOR

Ventilador centrífugo montado sobre rodamientos auto centrados, capacidad de 120 m3/min. y tubo de salida giratorio 45º hacia ambos lados, largo de abertura 1700 y ranura regulable de 0 a 50mm, accionado mediante motor hidráulico a engranajes.

SISTEMA ELÉCTRICO

La unidad se entrega con instrumentos de motor para control de presión de aceite, temperatura de agua de refrigeración, amperímetro, cuenta hora, cuenta vueltas de motor, luz de carga, pare eléctrico y llave de arranque. Luces traseras reglamentarias para transporte y baliza de señalización

Portela 501 (1407) Buenos Aires Argentina Telfax: (54 11) 4612-7248
E-Mail: info@e-asfalto.com Web Site: www.e-asfalto.com / www.e-asphalt.com

e-asfalto
El site de asfaltos en Internet

Equipamiento para Sellado de Juntas

TIPO
Apta para todo tipo de asfaltos modificados con polímeros y/o ruberizados, según especificaciones técnicas normas ASTM

CHASIS
De perfiles normales, con enganche de altura regulable, cadenas de seguridad, eje simple con elásticos y cubiertas 750 x 16 10 telas, guardabarros, luces traseras reglamentarias. Soporte delantero retráctil para enganche y desenganche.

BATEA
De 500 litros de capacidad; doble, en baño de aceite térmico de circulación forzada, con revestimiento aislante de (2 ½") 63mm de espesor y agitador longitudinal a paleta accionado hidráulicamente, serpentina interior para corte y precalentamiento de material sellante y válvula lateral de descarga manual de 2"de diámetro.

CARGA DE MATERIAL
Tapa superior de carga ubicada a una altura conveniente para efectuar el suministro de material desde el piso, con sistema anti derrame que evita salpicadura al operador en el momento de ingresar panes de sellante.

SISTEMA DE CALENTAMIENTO
Se integra con un quemador a gas envasado con piloto permanente, complementado con una válvula de seguridad manual y encendido eléctrico.

SUMINISTRO DE MATERIAL SELLANTE
Por medio de una bomba de desplazamiento positivo, accionada hidráulicamente, de presión y manómetro de control de presión.

SISTEMA DE MANGUERA Y LANZA APLICADORA CALEFACCIONADAS
Doble manguera mallada de acero inoxidable calefaccionada por baño de aceite térmico en circulación forzada, en contacto total con la manguera conductora de material sellante y revestida en material aislante cerámico para evitar la transmisión de temperatura al operador. Lanza aplicadora compuesta de doble tubo calefaccionado por circulación forzada de aceite térmico. Posee picos intercambiables para las distintas funciones, válvula de fácil accionamiento mediante gatillo.
ESTE SISTEMA DE MANGUERA Y LANZA CALEFACCIONADA MANTIENE CONSTANTE LA TEMPERATURA DEL SELLANTE EN TODO EL LARGO (5000mm.) DE LAS MISMAS, AUN EN LARGAS INTERRUPCIONES DE APLICACIÓN NO REQUIRIENDO NINGUNA DE ESTAS PELIGROSAS MANIOBRAS:

- LIMPIEZA CON SOLVENTES (peligro de incendio e inhalaciones tóxicas)
- LIMPIEZA CON AIRE COMPRIMIDO (peligro de quemaduras por salpicadura)
- DESCONEXIÓN DE LA MANGUERA (peligro de quemaduras y deterioro de terminales)
- RECIRCULACIÓN A BATEA (peligro de quemaduras por maniobras fallidas)
- CALENTAMIENTO EN CÁMARA (peligro de quemaduras por alto calentamiento exterior en toda la longitud de la manguera)

CIRCULACIÓN DE ACEITE TÉRMICO
Por medio de bomba de desplazamiento positivo accionada hidráulicamente, manómetro de control de presión.

SISTEMA HIDROSTÁTICO
Bomba a engranajes accionada por motor diesel, con arranque eléctrico a batería, instrumental de control y refrigerado por agua; tanque para fluido hidráulico y válvulas de accionamiento manual para mando de bomba de asfalto y agitador.

Portela 501 (1407) Buenos Aires Argentina Telfax: (54 11) 4612-7248
E-Mail: info@e-asfalto.com Web Site: www.e-asfalto.com / www.e-asphalt.com